FLIESSENDE
BEWEGUNG

FLOW X

ACCESS

Der Flow X ist nicht nur fließend in seiner Bewegung, sondern bietet darüber hinaus ein außergewöhnliches Maß an Komfort, Sicherheit und Präzisionsarbeit.

Unser Raumwunder, der Flow X, fügt sich nahtlos in Ihr Zuhause ein. Der Flow X wird auf der Treppe und nicht an der Wand angebracht und lässt sich somit schnell, effizient und mit minimalem Aufwand in Ihrem Zuhause installieren.

Der Flow X, eine Kombination aus Innovation und Funktionalität, ist unser umfassendster Einrohrschienen-Kurventreppenlift.

Der Flow X befördert mich sanft die Treppe hinauf und hinunter und hat mir das Leben sehr erleichtert. Noch dazu fügt er sich wundervoll in mein Zuhause ein. Ich kann ihn absolut weiterempfehlen!“

1

Komfort

Der Flow X definiert höchsten Komfort neu. Er bietet ergonomische und innovative Funktionen, die alle im Detail auf Sie zugeschnitten sind. Der gepolsterte Sitz ist speziell mit einer sanften Rückenlehne ausgestattet. In Kombination mit dem höhenverstellbaren Sitz und der Fußstütze wird somit eine natürliche, bequeme und auf Sie zugeschnittene Sitzposition gefördert.

Der für einfaches Wohnen konzipierte Flow X ist mit einem automatischem Fußbrett, dass auf Knopfdruck ausgelöst werden kann, erhältlich.

Erleben Sie den Komfort des Flow X und wählen Sie aus unserer Kollektion an aktuellen, hochwertigen Stoffen und Ausführungen aus, um Ihren Treppenlift vollständig an den Stil Ihres Zuhauses anzupassen.

2

Sicherheit

Der Treppenlift Flow X wurde nach den höchsten Standards entwickelt und getestet (Maschinenrichtlinie 2006/42/EG und EN 81-40:2020), so dass Sie sich mit absoluter Sicherheit in Ihrem Zuhause bewegen können.

Die innovativen Armlehnen des Flow X bieten mehrere wichtige Vorteile. Sie haben eine ergonomisch angepasste Form, die Ihnen sowohl beim Aufstehen als auch beim Hinsetzen zusätzlichen Halt bietet. Dank der einzigartigen, frei zugänglichen Armlehnenposition war das Umsteigen in einen Treppenlift noch nie so einfach. Darüber hinaus verhindert die intelligente Erkennungsvorrichtung in den Armlehnen jegliche Bewegung, wenn sich die Armlehnen nicht in der richtigen Position befinden, was für absolute Sicherheit sorgt. Während der Fahrt bieten Ihnen die Einhandbedienung des Sicherheitsgurts und die umschließenden Armlehnen des Flow X Sicherheit. Dank der farbcodierten Kontrollleuchten haben Sie die Kontrolle und immer die Gewissheit, dass Ihr Lift einwandfrei funktioniert.

Der Flow X hat eine optionale, integrierte Rufvorrichtungsfunktion (bis zu drei Nummern programmierbar), um sicherzustellen, dass Sie mit Freunden und Familie in Verbindung bleiben können, wenn Sie den Lift benutzen.

3

Präzisionsarbeit

Der Flow X ist unser umfassendster Kurventreppenlift. Er wurde von Pearson Lloyd mit dem Ziel entworfen, Innovation mit einem inspirierenden aktuellem Design zu verbinden.

Wenn Sie sich für die Flow X-Präzisionsarbeit entscheiden, dann erhalten Sie einen Lift, der auf Sie und Ihr Zuhause zugeschnitten ist. Sie erhalten einen eleganten, modernen Lift mit in Ihrem Sinne entworfenen Optionen, bei dem alle mechanischen Elemente elegant außer Sichtweite bleiben. Sie profitieren von unserem umfassendsten Lift mit unserem großzügigsten und komfortabelsten Sitzdesign. Genießen Sie eine ruhige und sichere Fahrt, denn unsere ASL-Technologie hält den Flow X perfekt waagerecht, während er sich während der Fahrt dreht, ideal für Treppen mit einer Breite von nur 610 mm.

Der Flow X ist mit der neuesten Technologie ausgestattet und lässt sich an beinahe jeder Treppe montieren. Unsere „Advanced Swivel & Levelling Technology (ASL; fortschrittliche Dreh- und Ausrichtetechnologie)“ ermöglicht die Montage an Treppen mit einer Breite von nur 610 mm. Diese für den Flow X einzigartige Funktion ermöglicht es Ihrem Treppenlift, sich während der Fahrt zu drehen, und macht ihn deshalb zu einem der vielseitigsten Treppenlifte der Welt.

Wenn der Flow X eingeklappt wird, bleiben alle mechanischen Elemente elegant außer Sichtweite.

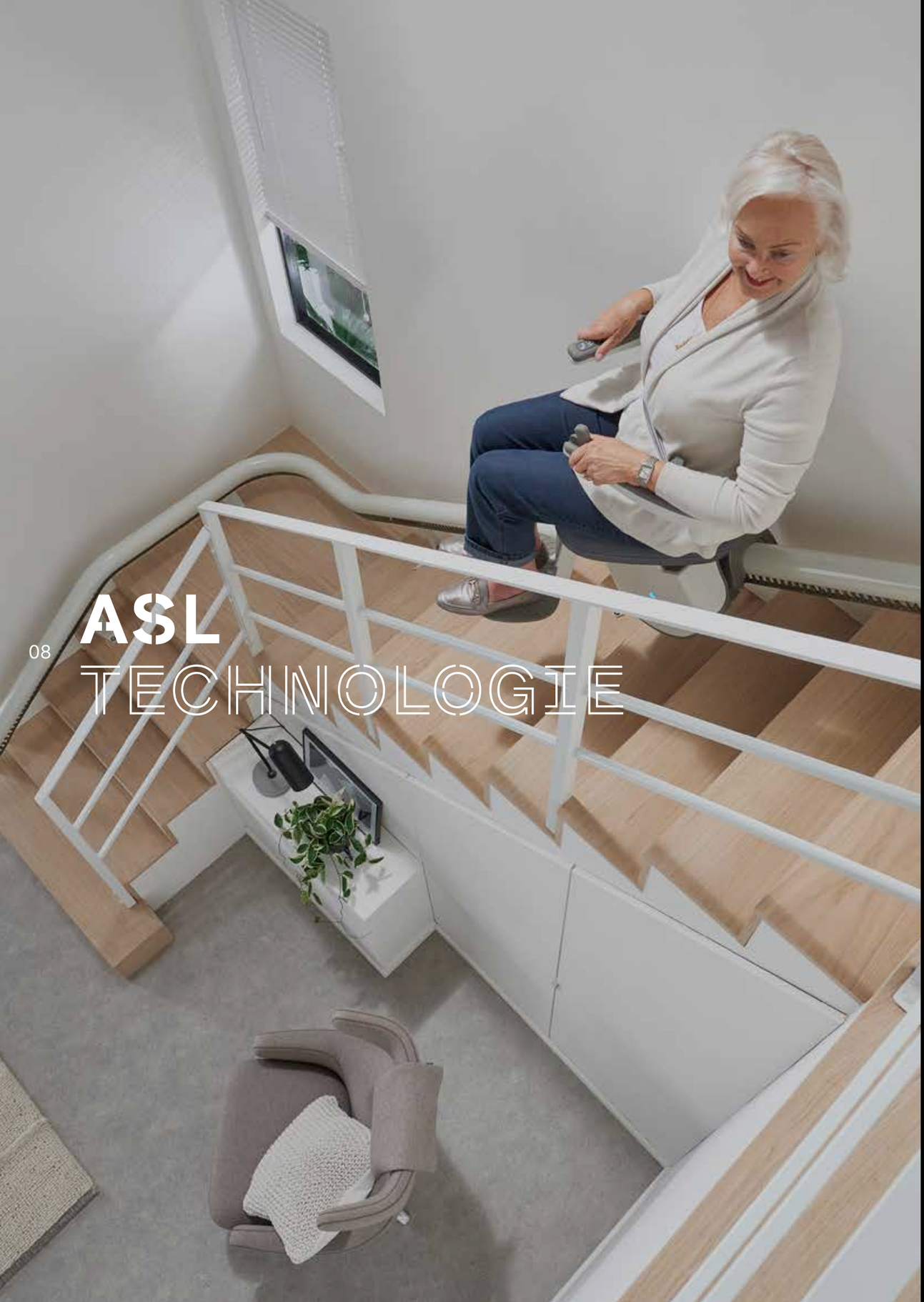

ASL TECHNOLOGIE

Unsere einzigartige ASL-Technologie ermöglicht es dem Treppenlift Flow X, sich zu drehen und während der Fahrt perfekt waagerecht zu bleiben. Durch das Drehen während der Fahrt befinden Sie sich immer in der sichersten und bequemsten Position.

1

Der Sitz befindet sich immer in der richtigen Position, um ein sicheres Ein- und Aussteigen zu gewährleisten.

Der Flow X dreht sich während der Fahrt, so dass das Ein- und Aussteigen in den bzw. aus dem Lift an jedem Ende der Treppe schnell und einfach ist. Am oberen Ende der Treppe kann sich der Sitz von der offenen Treppe wegdrehen und dadurch einen sicheren Ausstieg aus dem Sitz gewährleisten.

2

Ständig darauf bedacht, Ihnen Zeit zu sparen und für Sicherheit und Komfort zu sorgen.

Die ASL-Technologie funktioniert, während der Lift in Bewegung ist. Deshalb vermeiden Sie zusätzliche Stopps und Drehbewegungen zu Beginn, während, und am Ende der Fahrt. Das spart Zeit und sorgt für zusätzliche Sicherheit und zusätzlichen Komfort. Der Lift bewegt sich tatsächlich in einem „Flow“ (fließend).

3

Interne oder externe Schiene an der schmalsten und steilsten Treppe.

Selbst in Fällen, wenn die Treppe eng und steil ist, kann der Flow X näher an der Stufe, auf jeder Seite der Treppe, angebracht werden. Hierdurch ist der Treppenlift weniger auffällig und das Treppenhaus bleibt für weitere Treppenhausnutzer weiterhin zugänglich.

4

Einzigartige Technologie, die man nur im Flow X findet.

Ihr Wohlbefinden ist uns wichtig – wenn Sie die ASL-Technologie wählen, dreht sich die Fußstütze mit dem Sitz, um sicherzustellen, dass Ihre Beine und Füße in einer natürlichen und bequemen Position bleiben, um keine zusätzliche Belastung für Ihre Gelenke zu schaffen.

OPTIONEN
ES GEHT NUR UM SIE

Wenn Sie sich für den Treppenlift Flow X entscheiden, stellen Sie die beste Lösung für Ihr Zuhause sicher. Mit einer einzigen diskreten Schiene kann dieser Treppenlift maßgefertigt und an jede Treppe angepasst werden.

Schiene

Standard-Steilfahrt
Das Standard-Schienenende ist die perfekte Lösung, wenn es am unteren Ende der Treppe ein Hindernis gibt, wie beispielsweise eine Tür. Das Schienenende erfordert nur 175 mm Platz vor der untersten Stufe.

Vertikaler ‘Kurzstart’
Wenn der Platz am unteren Ende noch begrenzter ist, kann das ‘Kurzstart’-Schienenende angebracht werden, das nur 100 mm Platz vor der untersten Stufe benötigt.

Horizontaler Auslauf
Wenn Sie am unteren Ende der Treppe zusätzlichen Platz haben, kann der Flow X dank des horizontalen Auslaufs etwas entfernt von der untersten Stufe geparkt werden.

Parkkurve
Eine Parkkurve ermöglicht es, den Flow X abseits der Treppe zu parken.

Farbe

Steingrau
RAL 7030

Weiß
RAL 9002

Blassbraun
RAL 8025

Dunkelbraun
RAL 8019

Polsterkollektion

Vinyl

Naturbeige

Basaltgrau

Perlblau

Dunkelrot

Stoff

Felsgrau

Mineralblau

Korallenorange

Leder

Firenze-Smoke

Firenze-Hellbraun

Firenze-Grau

Holz

Eichengrau

Dank unserer Kollektion an hochwertigen Stoffen und dank der vielseitigen Ausführungen lässt sich der Flow X mühelos in Ihr Zuhause einfügen.

Armlehnen & Sitzgurt

Gerade

Rund

Offen

Ergonomischer Sitzgurt

Joystick

Der integrierte Joystick ist mit einem bequemen Soft-Touch-Griff ausgestattet und so konzipiert, dass er bei Nichtgebrauch ordentlich in die Armlehne eingeklappt werden kann.

Rufvorrichtung

Bleiben Sie mit Freunden und Familie in Verbindung – mit bis zu drei verschiedenen Telefonnummern, die Sie direkt von Ihrem Treppenlift aus erreichen können.

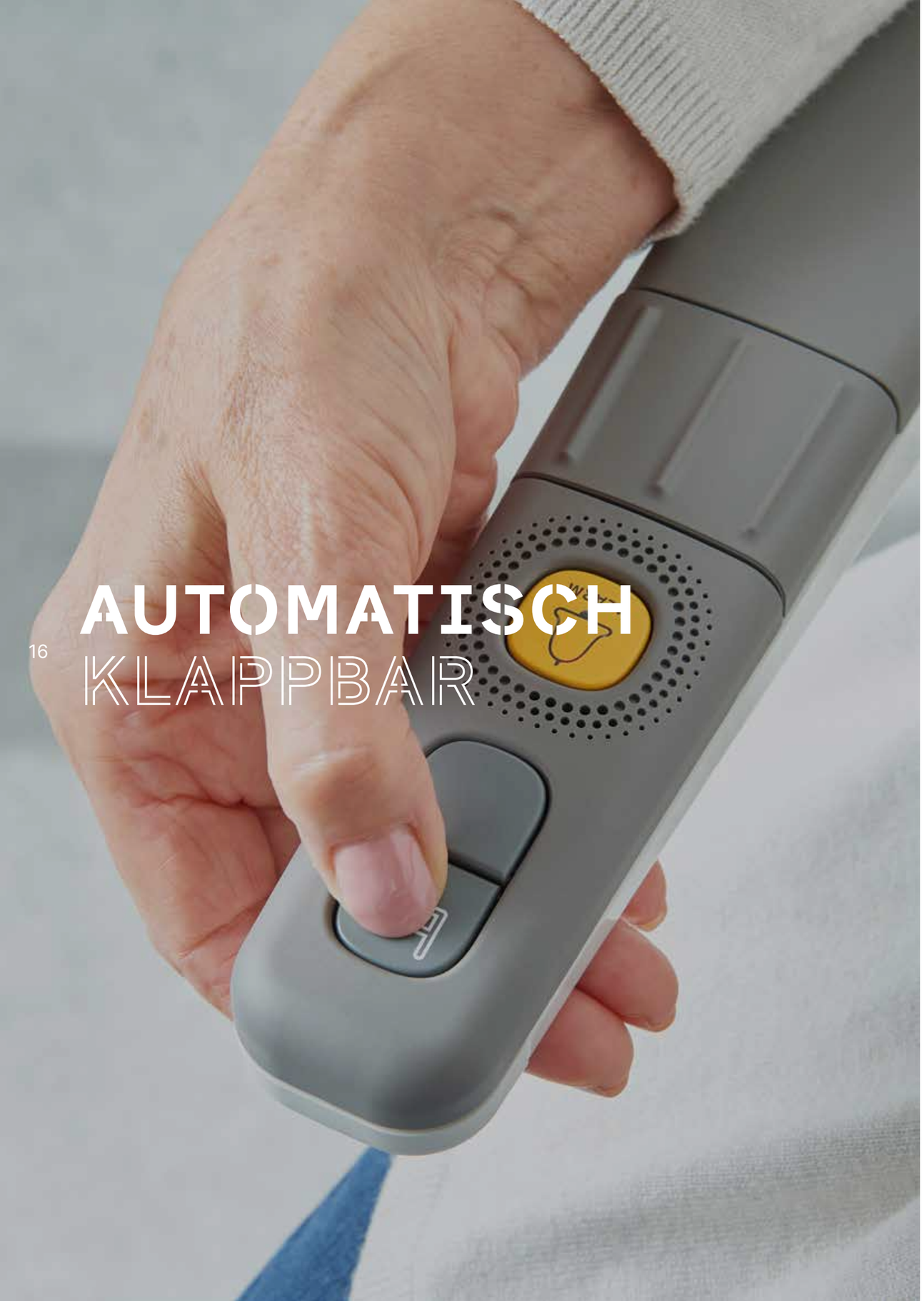

AUTOMATISCH KLAPPBAR

Die Benutzung eines Treppenlifts war noch nie so einfach wie mit der automatisch einklappbaren Fußstütze vom Flow X, die auf Knopfdruck ausgelöst werden kann.

Wählen Sie zwischen einer automatisch klappenden Fußstütze oder unserer innovativen manuell klappenden Version. Die nahtlose Bewegung des manuellen Klappens wird durch eine integrierte Gasfeder unterstützt, die diskret im Sitz verborgen ist.

RUFEN UND PARKEN
SIE HABEN DIE KONTROLLE

Über intuitive Fernbedienungen unten sowie oben des Treppenhauses, kann Ihr Lift geholt oder bei Nichtbenutzung zur Parkposition geschickt werden. Mit einem modernen Design für die Handbedienung und einer klaren Statusanzeige, die den Treppenlift widerspiegelt, war das Rufen und Parken noch nie so bequem wie heute.

Der Flow X fügt sich nahtlos in Ihr Umfeld und Ambiente ein.

TECHNISCHE SPEZIFIKATIONEN NACH HÖCHSTEN STANDARDS ZERTIFIZIERT

Spezifikation

Geschwindigkeit	Max. 0,1 m/s
Antriebsart	Zahnstangenantrieb
Motor (Watt)	350 W
Tragkraft	125 kg
Automatische Stoppfunktion	Ja
Treppenneigung	Bis zu 72°
Funktion	Armlehnenerkennung und klappbare Joystick-Steuerung serienmäßig
Batterien	2 × 12-V-Batterien, insgesamt 24 V
Zertifizierung	Maschinenrichtlinie 2006/42/EG EN 81-40:2020
Modellcode	RP01-CU
Fußstütze	Erhältlich in 2 Größen Einstellbar auf 5 Positionen
Sitzhöhe	Einstellbar auf 4 Positionen 515 - 585 mm (vom Boden bis zur Sitzoberkante)

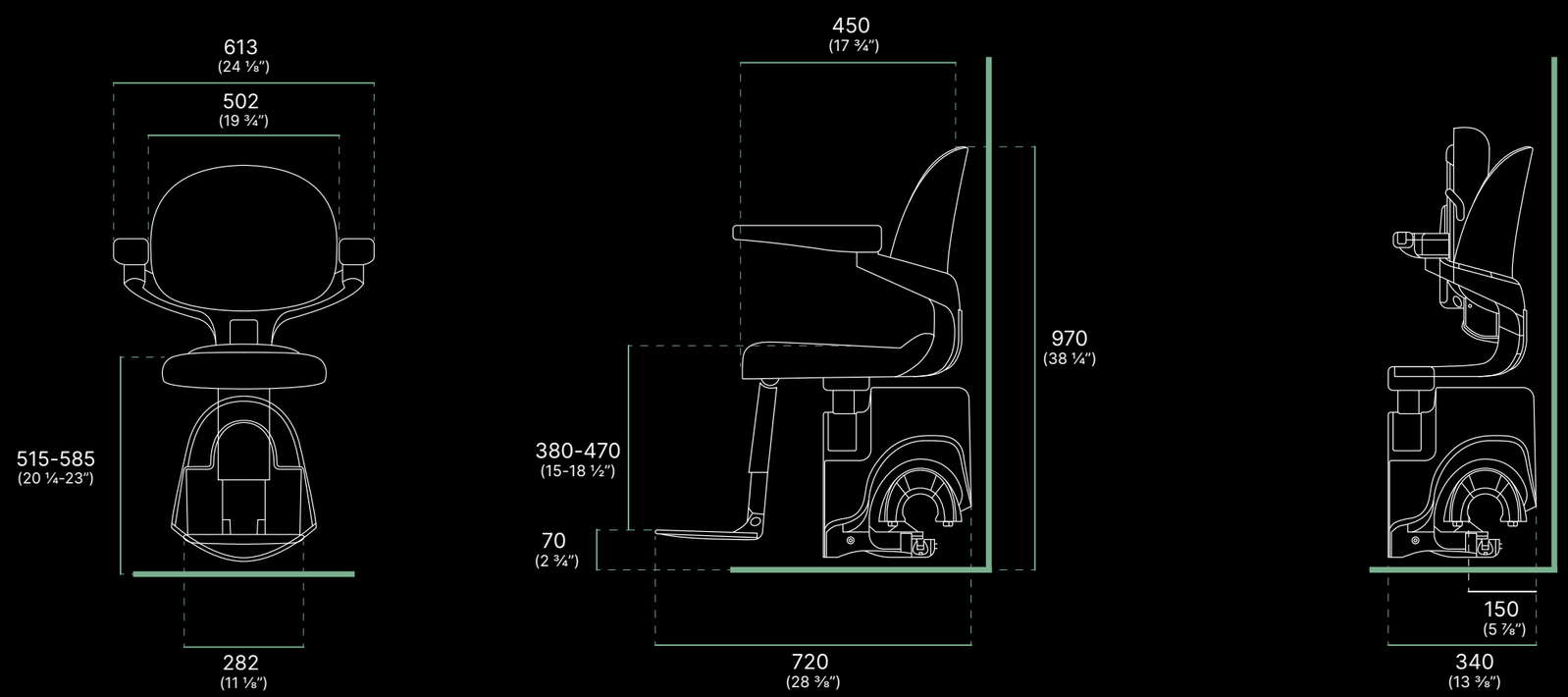

Abmessungen in mm

> Der Treppenlift Flow X besticht durch seine bahnbrechende Technologie. Er gehört zu den zuverlässigsten Produkten, mit denen ich das Vergnügen hatte, zu arbeiten.”

Mit dem Flow X kann Ihre Treppe weiterhin von anderen Familienmitgliedern, wie gewohnt, genutzt werden.

Unsere Produkte sind so konzipiert, dass sie einfach zu installieren und zu warten sind. Ihr von Access BDD zugelassener Partner kümmert sich um alles.

Seit 1976 vereinfachen wir komplexe Entscheidungen, um Menschen bei der Fortbewegung in ihrem Zuhause zu unterstützen.

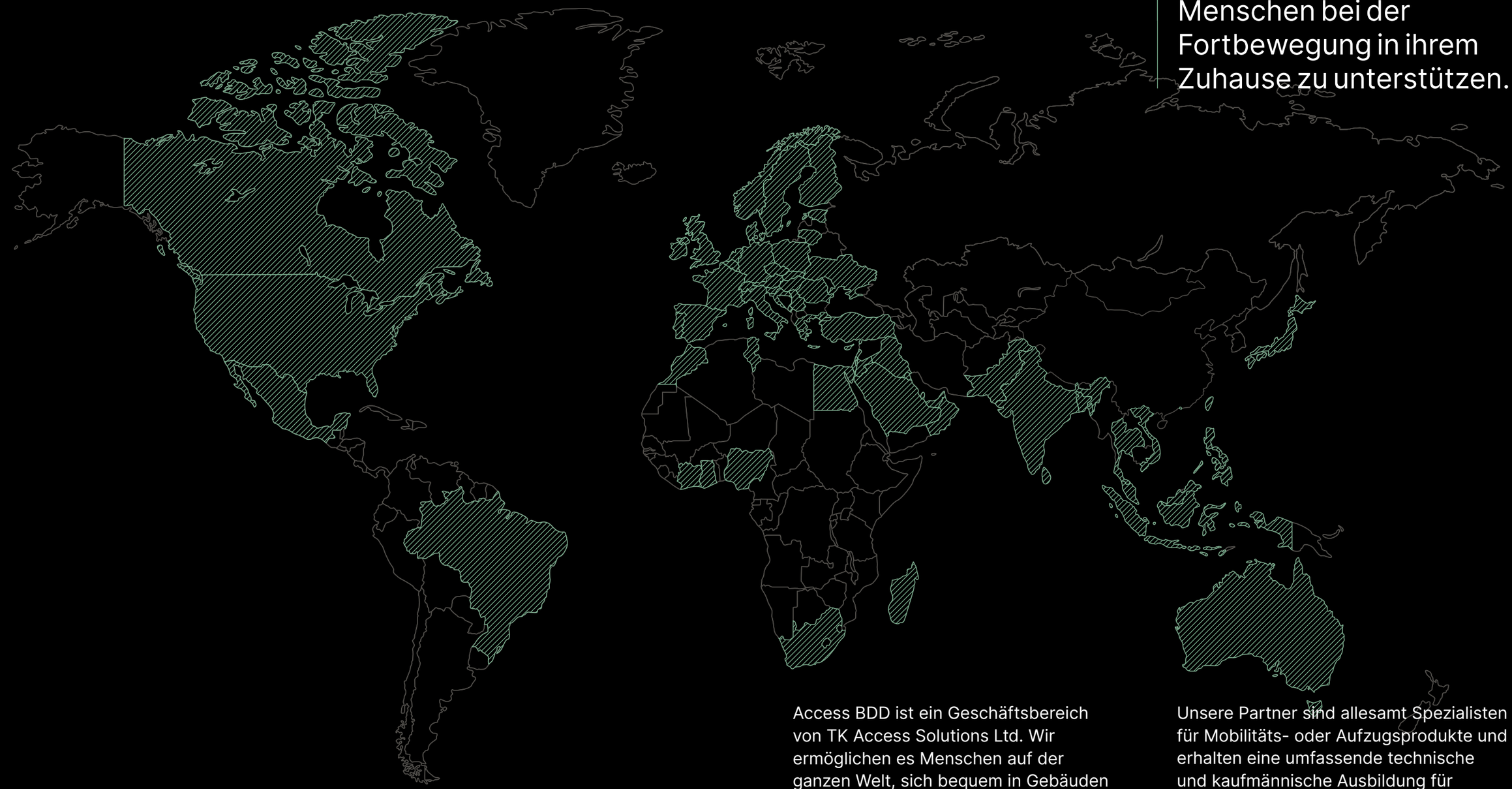

ÜBER ACCESS

Access BDD ist ein Geschäftsbereich von TK Access Solutions Ltd. Wir ermöglichen es Menschen auf der ganzen Welt, sich bequem in Gebäuden zu bewegen, indem wir Treppenlifte, Plattformlifte und Heimlifte anbieten, die wir über ein Netzwerk sorgfältig ausgewählter Geschäftspartner vertreiben. Wenn Sie sich für einen Access BDD-Lift entscheiden, entscheiden Sie sich für ein hochwertiges Produkt, das durch fachkundigen Service und Beratung unterstützt wird.

Unsere Partner sind allesamt Spezialisten für Mobilitäts- oder Aufzugsprodukte und erhalten eine umfassende technische und kaufmännische Ausbildung für unsere Produkte. Ihr Access BDD Partner führt Sie durch die Produktoptionen und hilft Ihnen, einen Aufzug zu wählen, der Ihren Bedürfnissen entspricht und in Ihre Umgebung passt. Außerdem erhalten Sie fachkundige Beratung, um sicherzustellen, dass Ihr neuer Aufzug den einschlägigen Vorschriften für Zugänglichkeit und Sicherheit entspricht.

Access BDD ist
einer der führenden
europäischen Anbieter
von Treppenlift-,
Plattformlift- und
Homelift-Lösungen.

Scannen Sie und
sehen Sie sich unser
Flow X-Video mit
Kundenerfahrungen an.

Ihr lokaler Access BDD-Partner ist:

Treppenlifte Bönisch

Sanitätshaus Bönisch GmbH
Hauptstraße 69, 82140 Olching
Telefon: 08142/418 55 22
Fax: 08142/504 33 13
info@sanitaetshaus-boenisch.de

bsi ISO 9001 Quality Management Systems CERTIFIED ISO 14001 Environmental Management CERTIFIED ISO 45001 Occupational Health and Safety Management CERTIFIED

CE UK CA ETL intertek

v3_04.2023

accessbdd.com